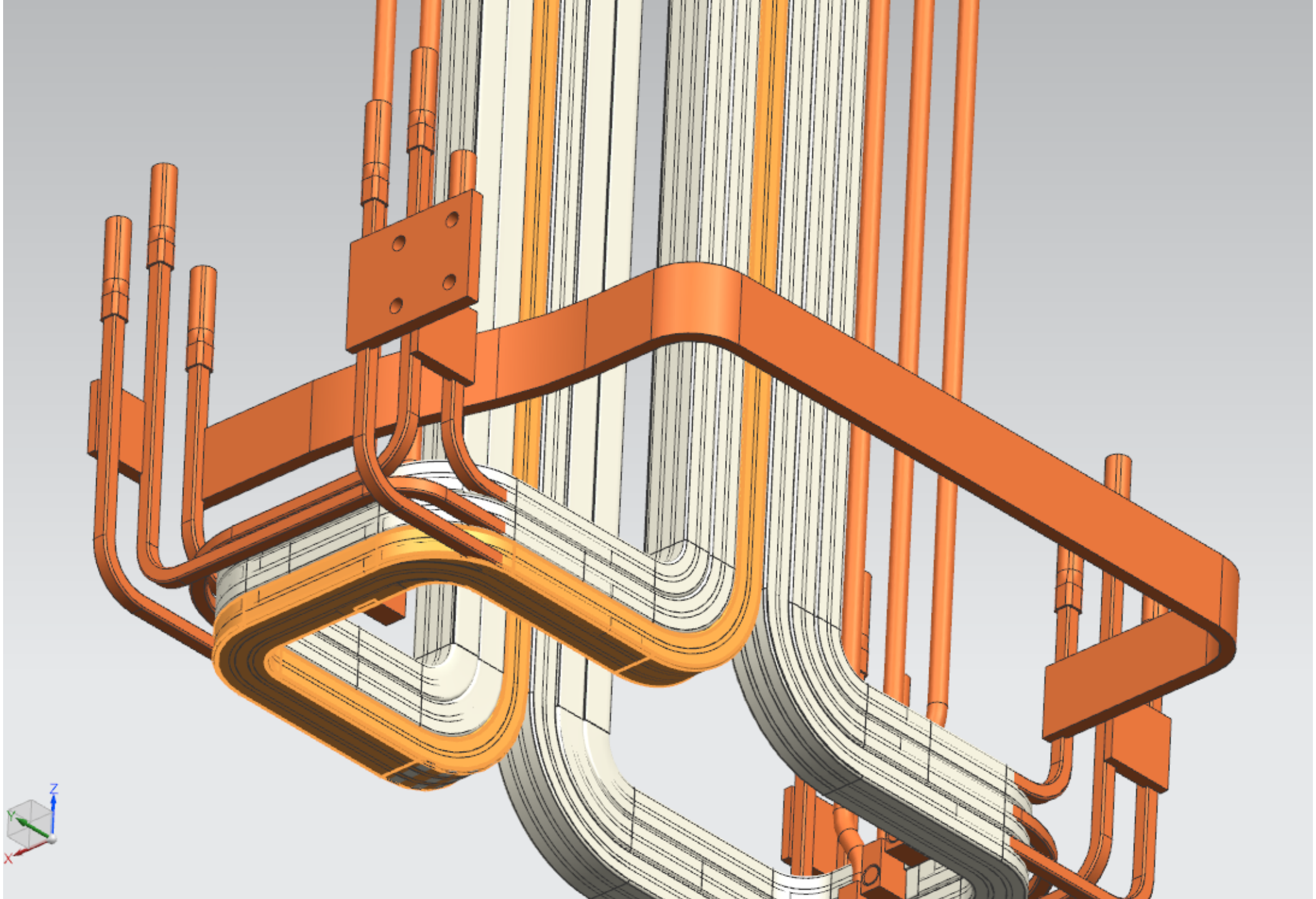
Z
Y
X

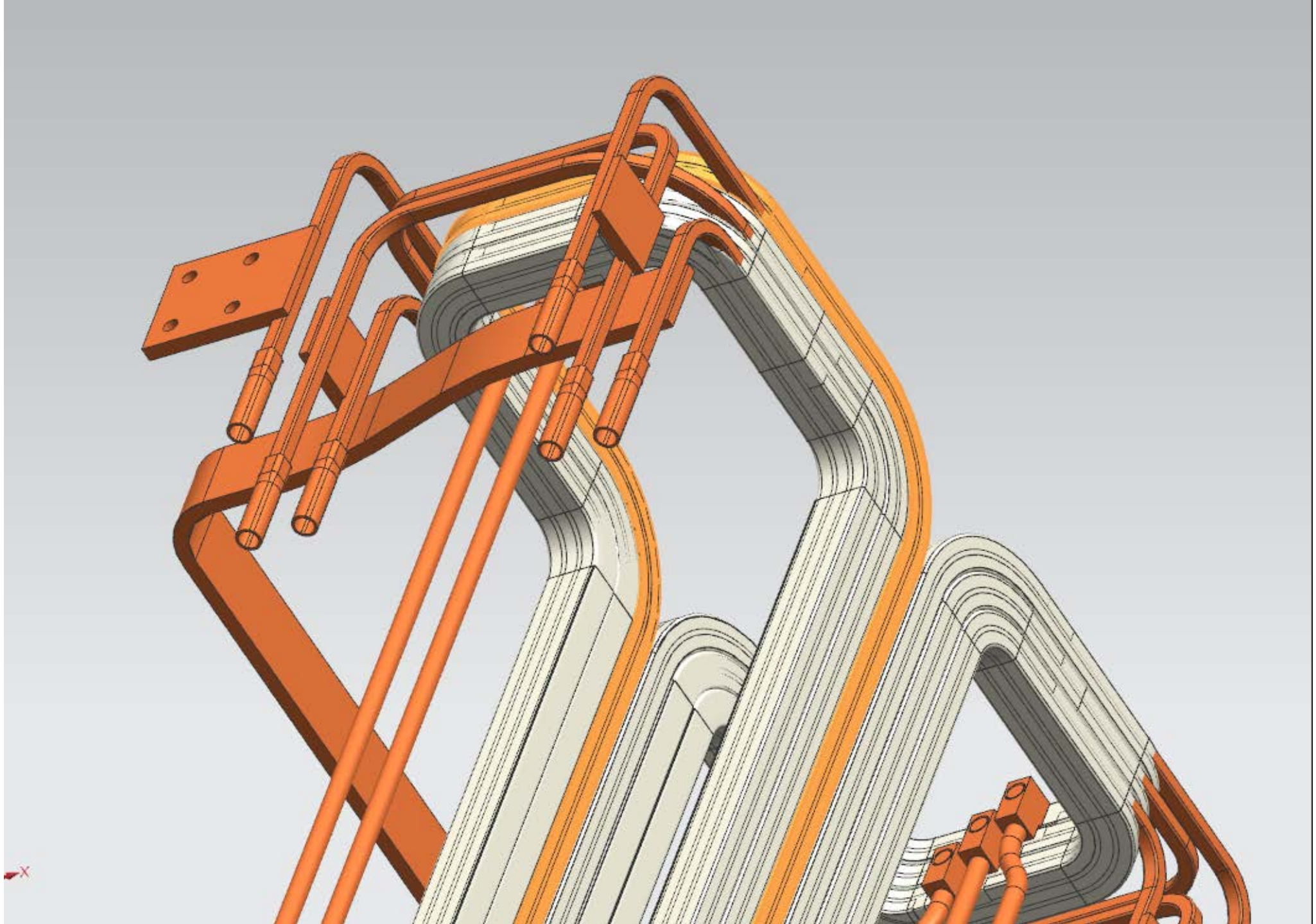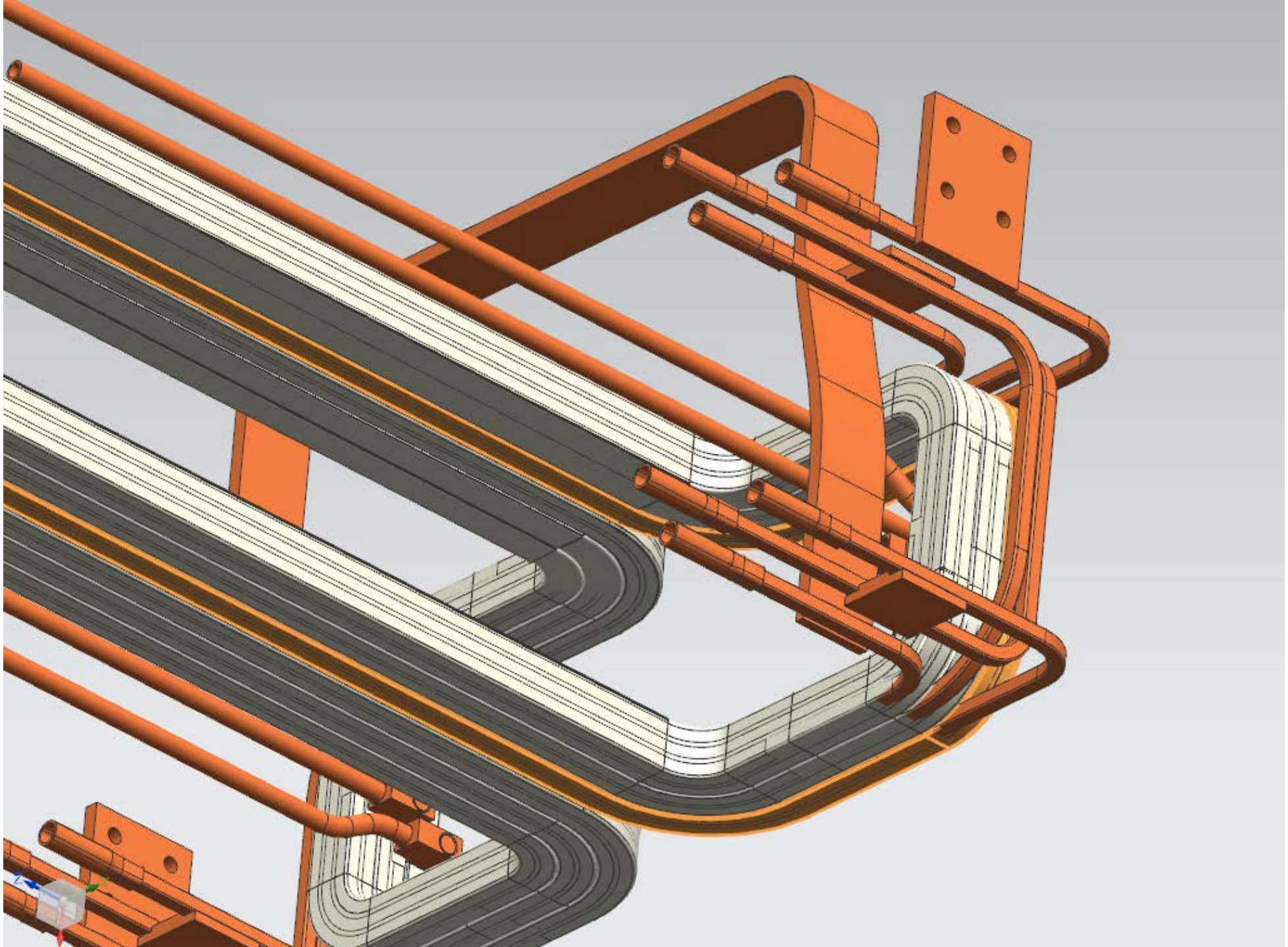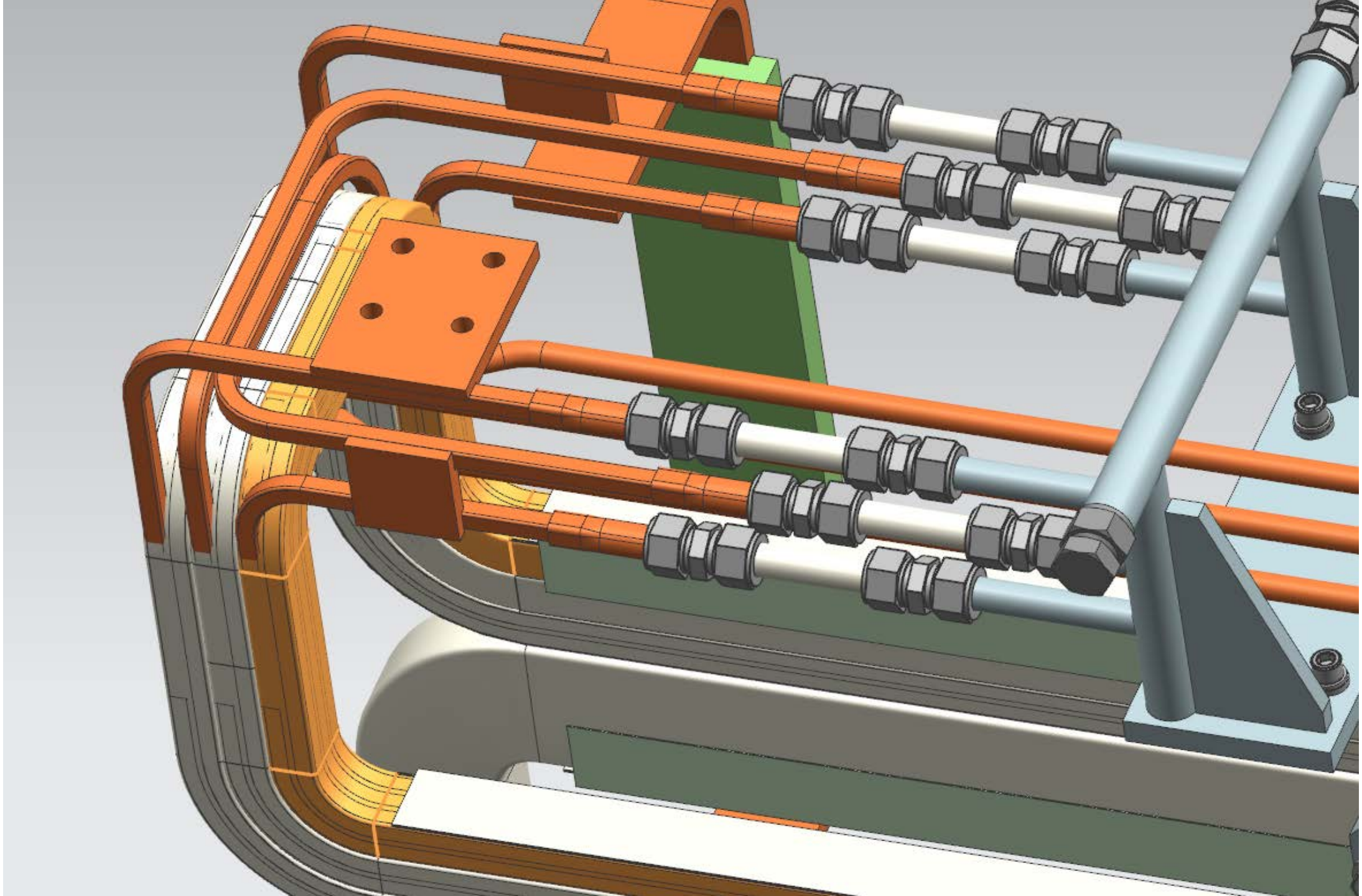
X