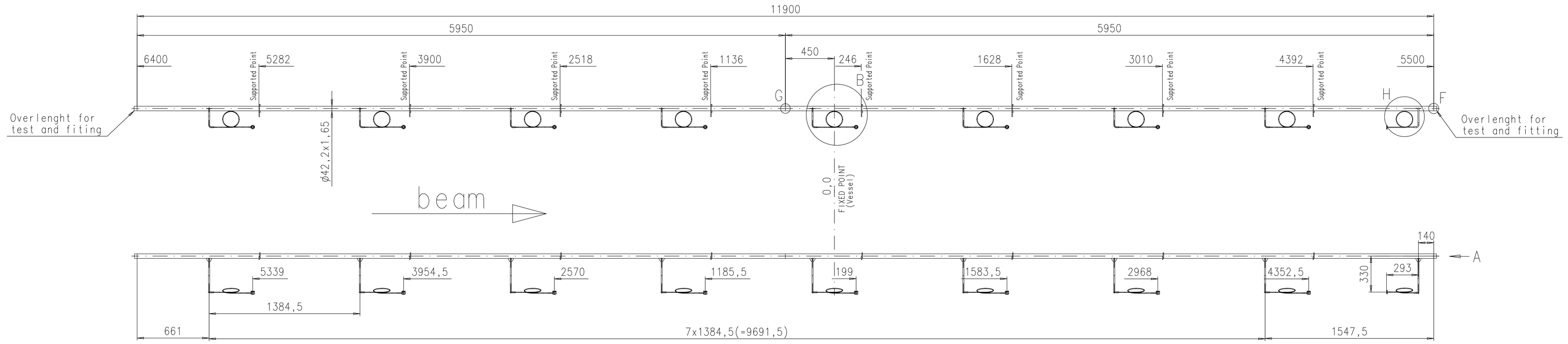

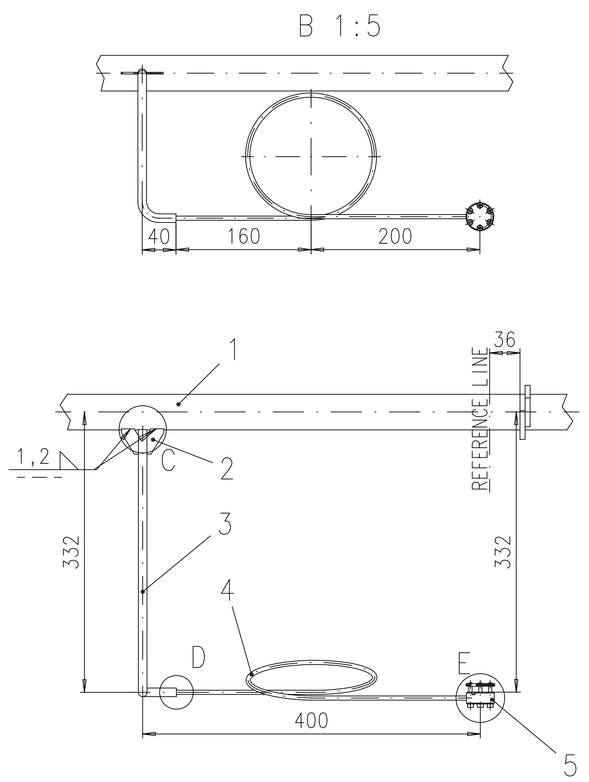

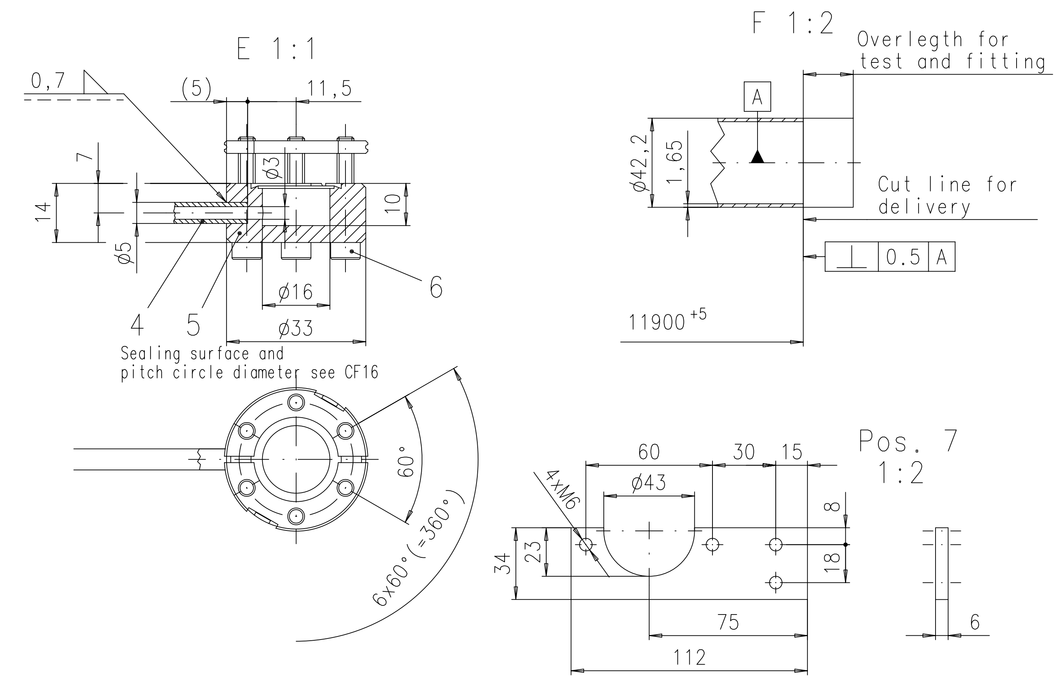

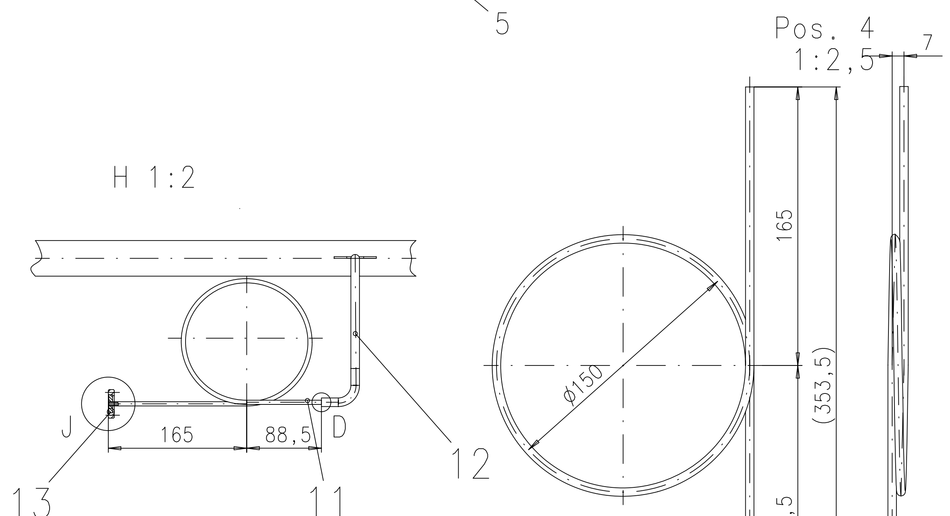

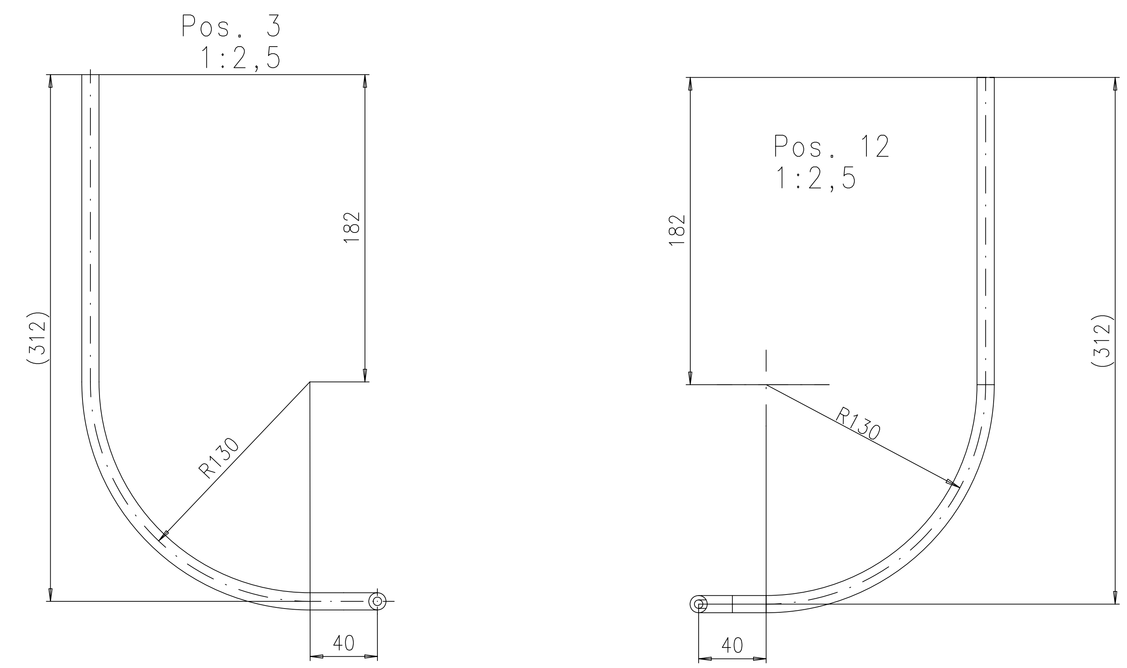

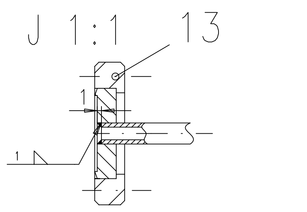

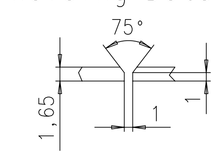

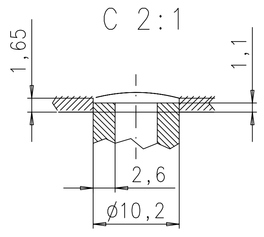

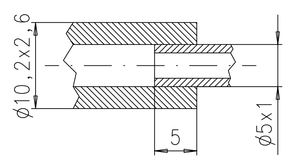

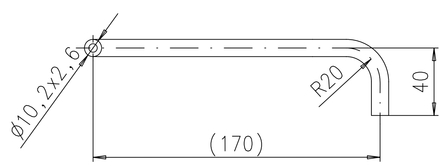

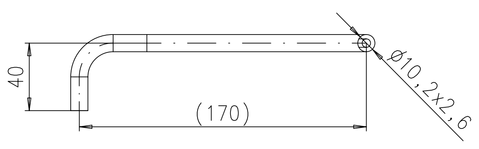

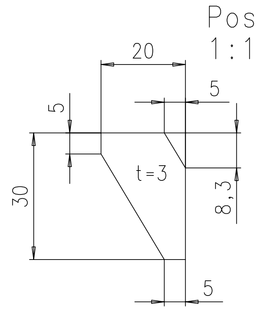

Pos.	Description	Quant.	Material	Coll.Test	Notes
13	Flange CDA16	1	AISI 316L		
12	Pipe	1	ASTM A312 TP 316L		M6x16 UNI 5739
11	Capillary pipe	1	ASTM A312 TP 316L		
10	Washer	32	A2		ø6.4xø12.5 sp.1.6
9	Hex screws	32	A2		M6x16 UNI 5739
8	Pipe support	8	AISI 316L		
7	Pipe support	8	AISI 316L		
6	Screws	48	AISI 316L		M4x20 UNI 5931
5	Flange	8	AISI 316L		
4	Capillary pipe	8	ASTM A312 TP 316L		
3	Pipe	8	ASTM A312 TP 316L		
2	Rib	18	ASTM A240 316L		
1	Pipe	1	ASTM A312 TP 316L		

Tipo di collaudo richiesto per i materiali / Type of test required for materials

1 Collaudo singolo ISPESL / ISPESL's individual testing
2 Collaudo statistico ISPESL / ISPESL's statistic testing
3 Certif. del fabbr.in acc. "Racc. M" / Mill certificate acc. to "std. M"
4 Certif. del fabbricante / Mill certificate
5 3.1.A DIN 50049
6 3.1.B DIN 50049
7
8

Tolerierungsgrundsatz: ISO 8015
Oberflächenkenngrößen nach DIN EN ISO 1302, 4287 bzw. 4288
Allg.-Toleranzen nach DIN ISO 2768
Toleranzkl.: XY
Halbzeug
Gewicht

Eigentum von DESY. Alle Rechte vorbehalten. Vor der Nutzung dieser Unterlagen oder der darin enthaltenen Informationen ist die Zustimmung des DESY-Technologietransfers erforderlich.

Schutzvermerk DIN ISO 16016 (05-2002) beachten
Maßstab: 1:20 1:5 1:1
Ort: Geb.55/412
Auftrag:
Status: Working
Material:

	Datum	Name
Gez.	27.02.2006	Lenz_Fabian
Gepr.		
Gen.		

Desy- MKS

WARM UP TUBE

Type 3plus

Zust.	Änderung	Datum	Name
1	Details H, J added	03.04.06	C.E.

Teile-Nr.: D000000000161389
EDMS-Nr.: D000000000591131
1_06_8205_0_210
Rev.: A
Blatt 1 von 1 Blättern
Ers.f.
Ers.d.
Plot tt.mm.jjjj