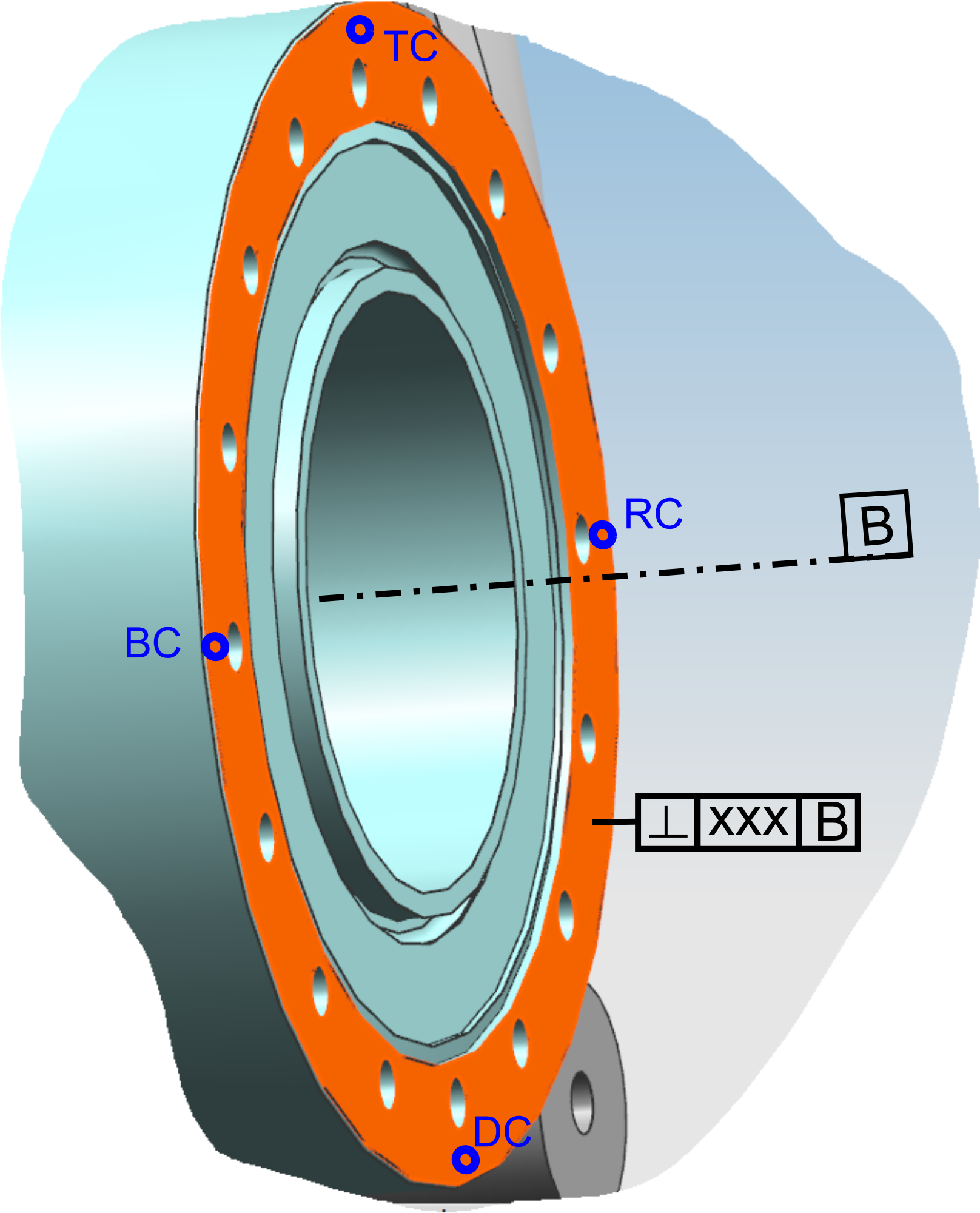
TC
RC
B
BC
⊥ xxx B
DC